TOTO

SPECIFICATIONS
TIÊU CHUẨN KỸ THUẬT

MS885CDW25

One piece toilet with WASHLET S5 series - TCF34461GAA
Bàn cầu 1 khối kèm nắp rửa điện tử WASHLET dòng S5 - TCF34461GAA



TOTO GREEN CHALLENGE

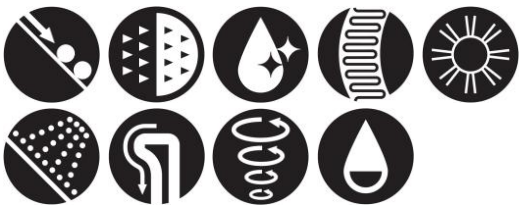

MS885CDW25

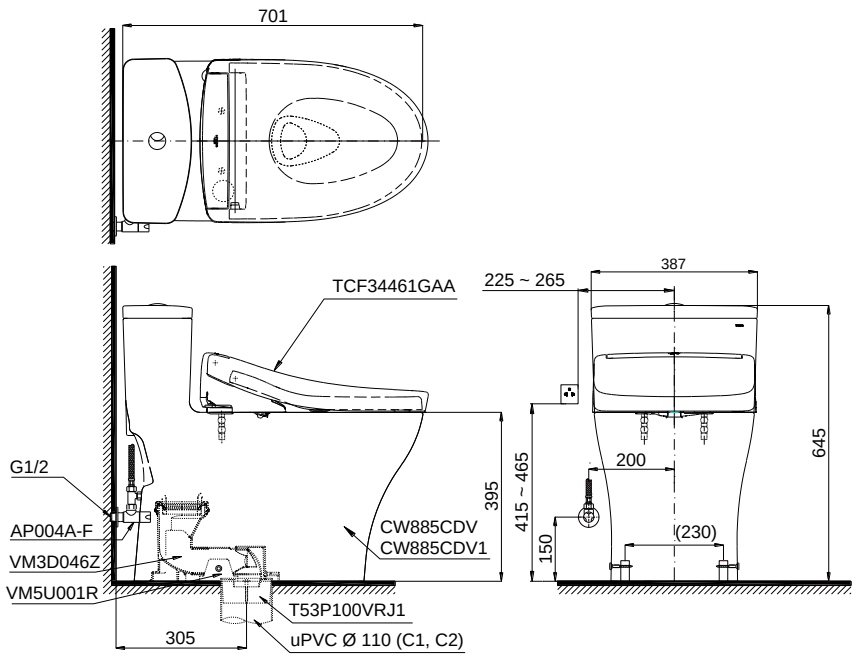

: Ổ cắm điện ba chấu (dây phải được nối đất), kiểu G.
Electrical 3 outlets socket (must have really ground connection phase), type G.

Features
Đặc điểm

- *Modern & elegant design*
  Thiết kế hiện đại sang trọng
- *Water saving with Tornado flush system 4.8(L)*
  Tiết kiệm nước với chế độ xả Tornado 4.8 (L)
- *Stain Resistant, Easy-to-clean Surface with CEFIONTECT Technology*
  Men sứ chống dính, chống bám bẩn CEFIONTECT
- *Multi-function electric seat*
  Nắp rửa điện tử đa chức năng

Specifications
Tiêu chuẩn kỹ thuật

Design:	*Elongated*
Thiết kế:	*Thân dài*
Flush system:	*Tornado*
Hệ thống xả	
Flush type:	*Dual flush*
Loại xả:	*Nhấn đôi*
Water consumption:	*4.5/3.0 (L)*
Lượng nước sử dụng	
Water pressure:	*0.05~0.70 (Mpa)*
Áp lực nước sử dụng	
Rated power supply:	*220~240 (V), 50/60 (Hz)*
Nguồn điện sử dụng	
Rated power consumption:	*835~845 (W)*
Công suất tiêu thụ	
Rough-in:	*305 (mm)*
Tâm xả	
Water surface:	*105 x 143 (mm)*
Mặt nước đọng	
Trap diameter:	*Ø63 (mm)*
Đường kính đường thải	
Product dimensions:	*L701 x W387 x H645 (mm)*
Kích thước sản phẩm	
Material:	*Vitreous china*
Vật liệu:	*Sứ vệ sinh*

Parts description
Danh mục phụ kiện

- ***Toilet bowl/ Thân cầu*** — ***C885CD***
  - *Toilet body/ Thân sứ *:* — *CW885CDV or/ hoặc CW885CDV1*
  - *Socket/ Ống nối sàn:* — *VM3D046Z*
  - *Fixing set/ Bộ cố định:* — *VM5U001R*
  - *Stop valve & flexible hose:* — *AP004A-F*
    Van dừng & dây cấp
  - *Floor flange/ Bích nối sàn:* — *T53P100VRJ1*
- ***Washlet*** — ***TCF34461GAA***
  Nắp rửa điện tử

** The customer only receives either CW885CDV or CW885CDV1*
** Khách hàng sẽ nhận được một trong hai mã thân sứ CW885CDV hoặc CW885CDV1*

Colors
Màu sắc

White (cefiontect)/ Trắng (cefiontect)

All rights reserved by TOTO company. Specifications and sizes are subject to change without notice.
Bản quyền thuộc công ty TOTO. Thông số kỹ thuật và kích thước có thể được thay đổi mà không báo trước.