TOTO | SPECIFICATIONS
TIÊU CHUẨN KỸ THUẬT

L501C

SELF RIMMING LAVATORY
CHẬU ĐẶT DƯƠNG VÀNH



TOTO GREEN CHALLENGE

L501C

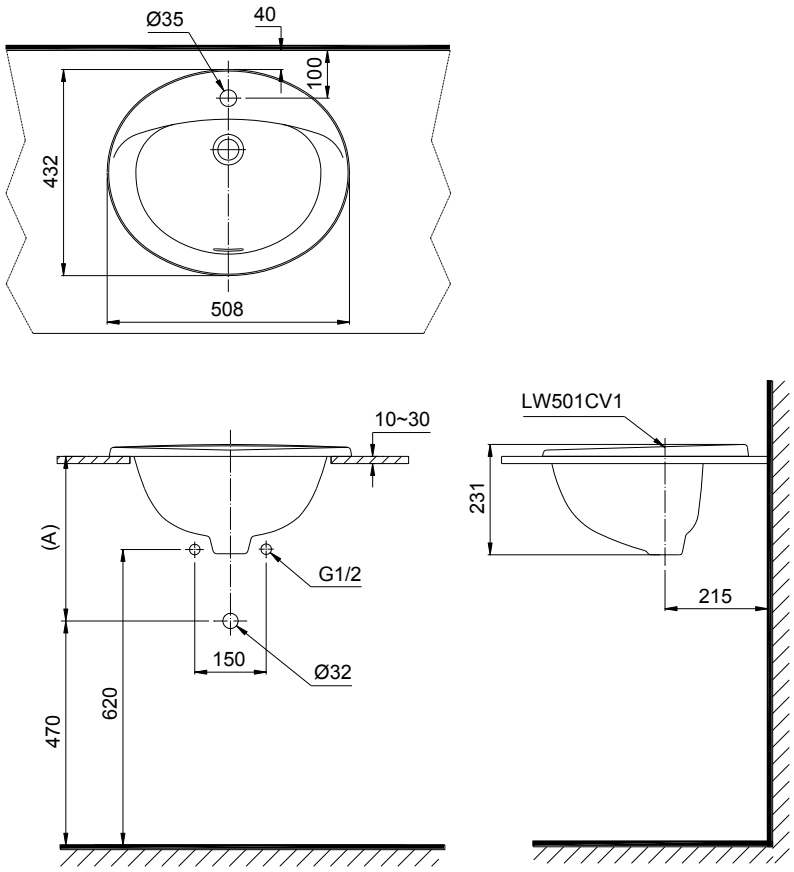

Features
Đặc điểm

- *Stain Resistant, Easy-to-clean Surface with CEFIONTECT Technology*
  Men chống bám bẩn CeFiontech siêu việt, dễ dàng vệ sinh
- *Modern & luxury design*
  Thiết kế sang trọng, hiện đại
- *Wide, luxurious lavatory for comfortable use*
  Lòng chậu sâu, rộng rãi giúp thoải mái khi sử dụng

Specifications
Tiêu chuẩn kỹ thuật

Faucet hole:	*At the lavatory*
Lỗ bắt vòi:	*Trên chậu*
Faucet hole diameter:	*Ø35 (mm)*
Đường kính lỗ bắt vòi:	
Overflow hole:	*Yes*
Lỗ xả tràn:	*Có*
Product dimension:	*L432 x W508 x H231 (mm)*
Kích thước sản phẩm:	
Material:	*Vitreous china*
Vật liệu:	*Sứ vệ sinh*

Parts description
Danh mục phụ kiện

Lavatory/ Thân chậu	**L501C**
Lavatory body:	*LW501CV1*
Thân sứ	

Colors
Màu sắc

White (cefiontect)/ Trắng (cefiontect)

Optional/ Tùy chọn

Vòi chậu/ *Faucets*	Ống thải *Trap*	(A)
TS222A, TS240A, TS205A, TS260A, TS561A, TS268N, DL345A.	TVLF401	285~300
DGL301, DGL301R, DL354, DL354, TTLR302F-1R, TTLR301F-1R.	TVLF401	305~320
TVLM102NSR.	TVLF401	325~340
TX115LFBR, TX108LHBR, TX108LDN, TX115LESN, TX115LESBR, TX115LELBR, TTLR302F-1N, TTLR301F-1N, TX115LU, TTLR303F-1, TVLM108RU, TTLC301F-1, TVLM105CR.	TVLF402 THX1A-8V2	340~355
TLG01301V, TLG02301V, TLG03301V, TLG04301V, TLS01301V, TLS02301V, TLS03301V, TLS04301V.	TVLF401	315~330
TLG07301V, TLG08301V, TLG09301V, TLG10301V, TLG11301V.	TVLF401	335~350
TEN40AV800, TEN12AV800, TEN22AWR, TX109LD, TS105B13, TS100N, TS135, TVL101NS, TVL101NSR, DLE117AV800, TTLA101/TTLE101E2L, TTLA101/TTLE101B2L, TTLA102/TTLE101E2L, TTLA102/TTLE101B2L.	TVLF405 TX709AV1N	285~300
TEN51AW, TEN41AW.	T7PW1	335~350
TLE20006A, TLE21006A, TLE22006A, TLE24006A, TLE24007A, TLE24008A, TLE25006A, TLE25007A, TLE25008A, TLE26006A, TLE26007A, TLE26008A, TLE27002A, TLE28002A, TLE29002A	TVLF405	285~300

Notice: *Ensure that A dimension is extract when setting trap.*
Chú ý: Để lắp đặt ống thải phải đảm bảo kích thước (A).

All rights reserved by TOTO company. Specifications and sizes are subject to change without notice.
Bản quyền thuộc công ty TOTO. Thông số kỹ thuật và kích thước có thể được thay đổi mà không báo trước.