TOTO | SPECIFICATIONS
TIÊU CHUẨN KỸ THUẬT

LT950C

Console Lavatory
Chậu đặt bàn



Features
Đặc điểm

- *CeFiONtect technology: super smooth, ion barrier glazing for a clean lavatory*
  Công nghệ CeFIONtect giúp bề mặt chậu siêu nhẵn, hạn chế tối đa các vết bẩn, vi khuẩn
- *Rear overflow*
  Thiết kế với lỗ thoát tràn

Specifications
Tiêu chuẩn kỹ thuật

Faucet hole: *Lỗ bắt vòi:*	*At the lavatory* *Trên chậu*
Faucet hole diameter: *Đường kính lỗ bắt vòi*	*Ø35 (mm)*
Overflow hole: *Lỗ xả tràn:*	*Yes* *Có*
Product dimension: *Kích thước sản phẩm*	*L455 x W505 x H132 (mm)*
Material: *Vật liệu:*	*Vitreous china* *Sứ vệ sinh*

TOTO GREEN CHALLENGE

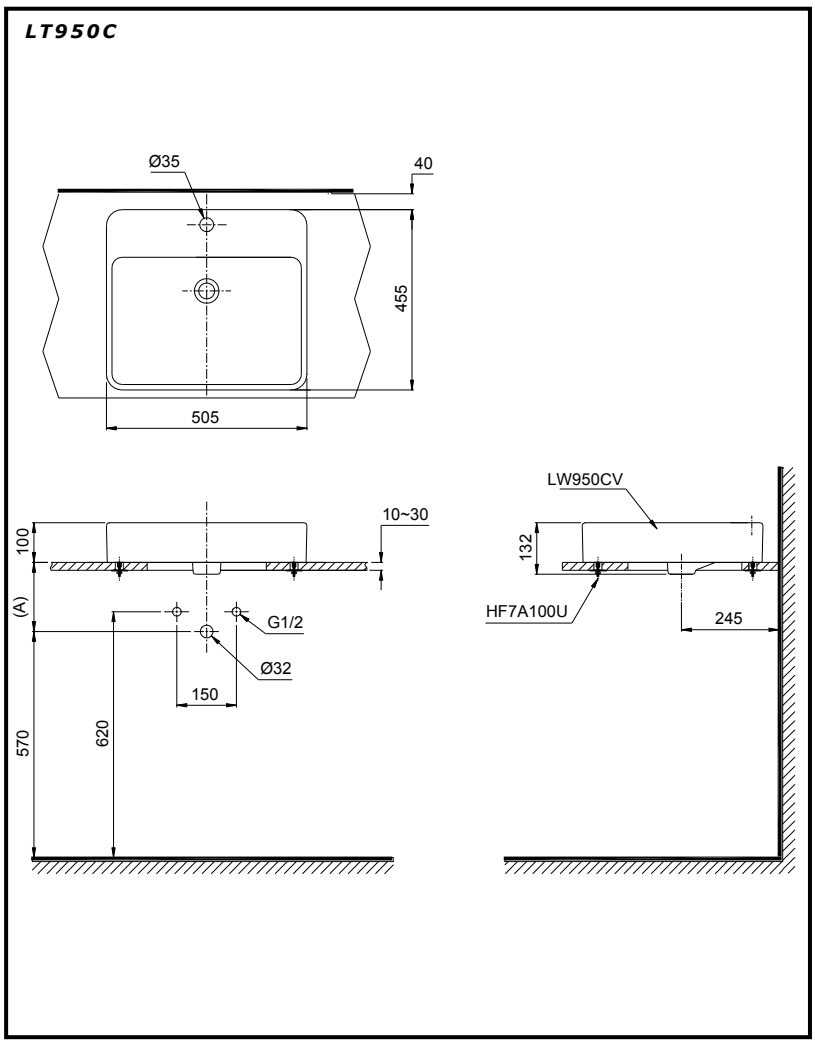

Parts description
Danh mục phụ kiện

Lavatory/ Thân chậu	**L950C**
● Lavatory body/ Thân sứ	LW950CV
● Mounting bolt/ Bộ ốc cố định	HF7A100U

Colors
Màu sắc

White (cefiontect)
Trắng (cefiontect)

Optional/ Tùy chọn

Faucets/ Vòi chậu	*Trap* *Ống thải*	(A)
TS222A, TS240A, TS205A, TS260A, TS561A, TS268N, DL345A	TVLF401	125 ~140
TVLM102NS	TVLF401	165 ~180
TX115LFBR, TX108LHBR, TX108LDN, TX115LESBR, TX115LELBR, TX115LU, TVLM108RU.	TVLF402 THX1A-8V2	165 ~180
TLG01301V, TLG02301V, TLG03301V, TLG04301V, TLS01301V, TLS02301V, TLS03301V, TLS04301V.	TVLF401	140 ~155
TLG07301V, TLG08301V, TLG09301V, TLG10301V, TLG11301V.	TVLF401	160 ~175
TEN40AV800,TEN12AV800, TEXN10AV300, TEXN20ALV300, TEN22AWR, TX109LD, TS105B13, TS100N, TS135, TVLC101NS, DLE117AV800, TTLA101/TTLE101E2L, TTLA101/TTLE101B2L, TTLA102/TTLE101E2L, TTLA102/TTLE101B2L.	TVLF405	115 ~130
TEN51AW, TEN41AW	T7PW1	165 ~180
TLE20006A, TLE21006A, TLE22006A, TLE24006A, TLE25006A, TLE26006A, TLE27002A, TLE28002A, TLE29002A	TVLF405	115~130

***Notice**: Ensure that A dimension is extract when setting trap.*
Chú ý: Để lắp đặt ống thải phải đảm bảo kích thước (A).

0IM062601N1/09

All rights reserved by TOTO company. Specifications and sizes are subject to change without notice.
Bản quyền thuộc công ty TOTO. Thông số kỹ thuật và kích thước có thể được thay đổi mà không báo trước.